Pine

Takduschpaket

Artikelnummer: 5797000
Ytbehandling: Krom
Serie: Pine

EAN nummer: 5708516821533

Egenskaper:

Keramisk insats
Taksil max. 9 l/m / Handdusch max. 6 l/m
Integrerad omskiftare
Standard 150 mm c/c
Täckkappor och excenterkopplingar
3 duschfunktioner
1500 mm metallslang till dusch, med anti-twist
Innehåller taksil 200 mm, handdusch och slang

Unika egenskaper

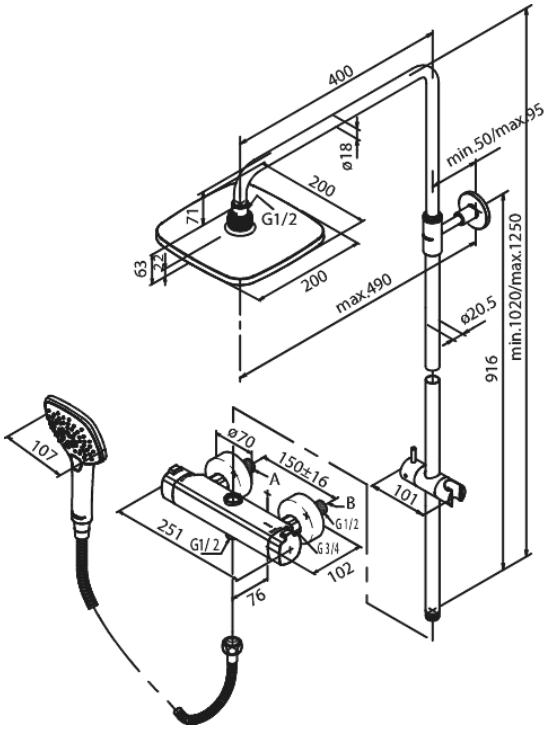

FM Mattsson Mora Group AB
792 27 Mora
Box 480

Tel.: 0250-596000 info@fmm-mora.com

För mer information besök www.damixa.se

damixa